RZUT PRZĘSŁA BRAMY

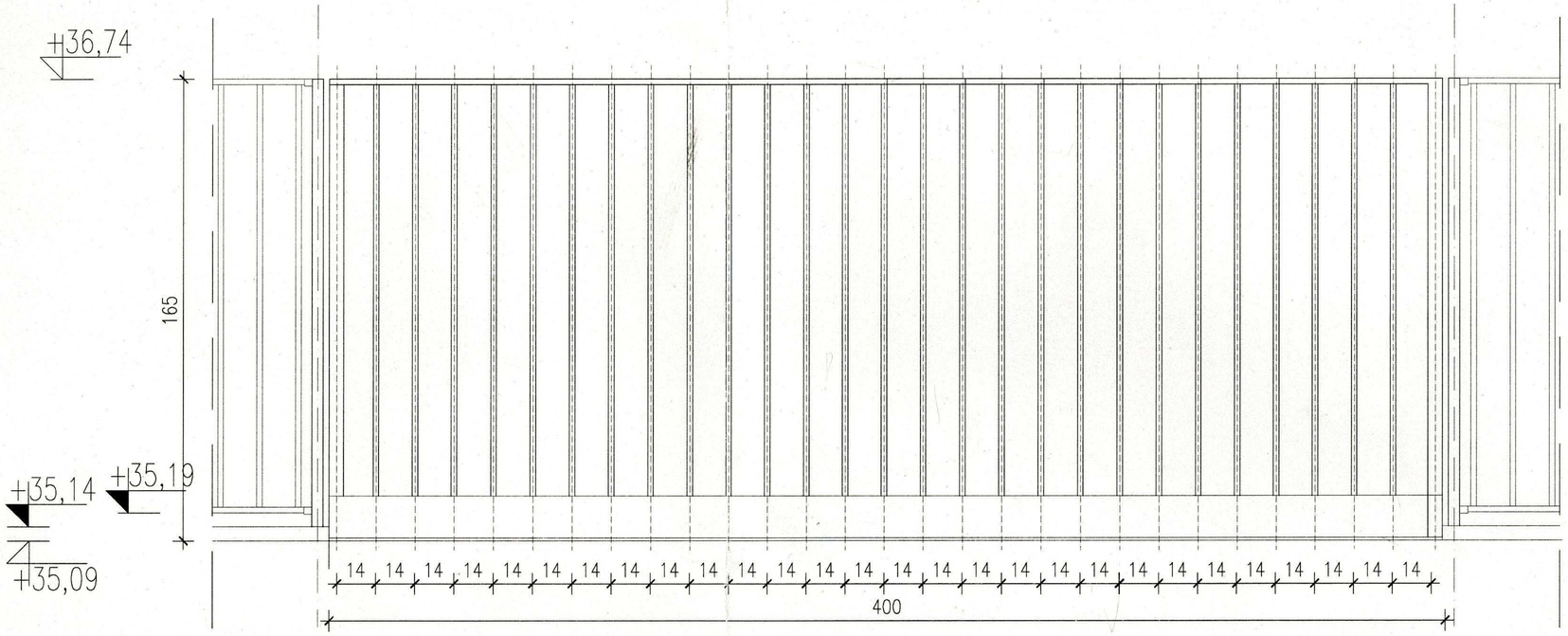

ROZWINIĘCIE PRZĘSŁA BRAMY
SKALA 1 : 20

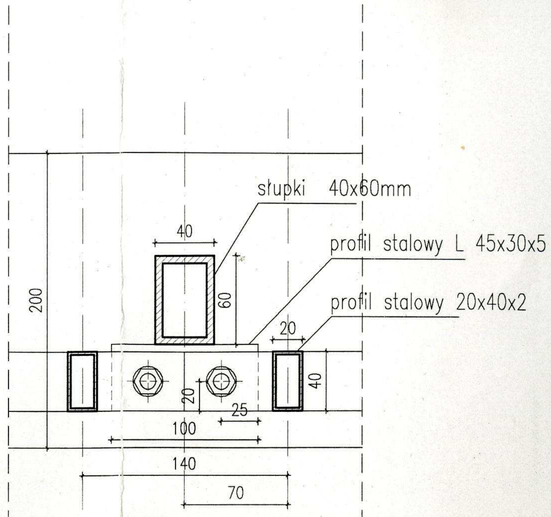

PRZEKRÓJ PRZEZ MOCOWANIA PRZĘSŁA SŁUPKA
SKALA 1 :10

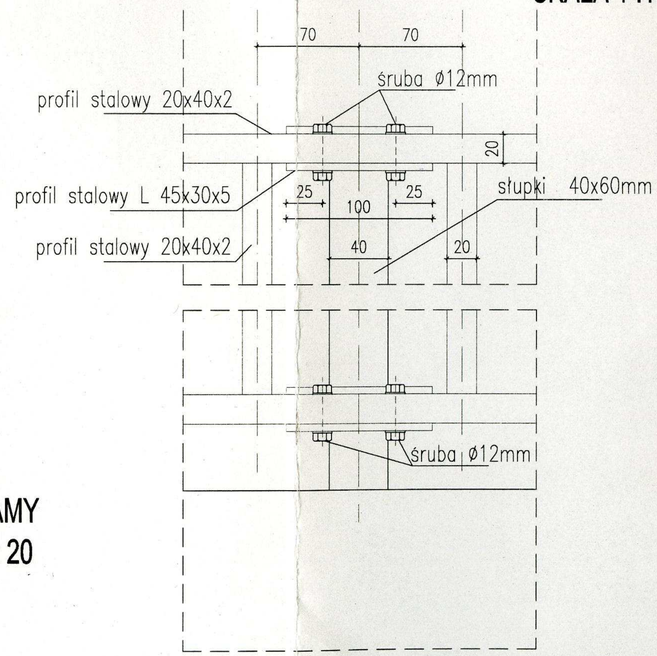

WIDOK NA DETAL MOCOWANIA PRZĘSŁA SŁUPKA
SKALA 1 :10

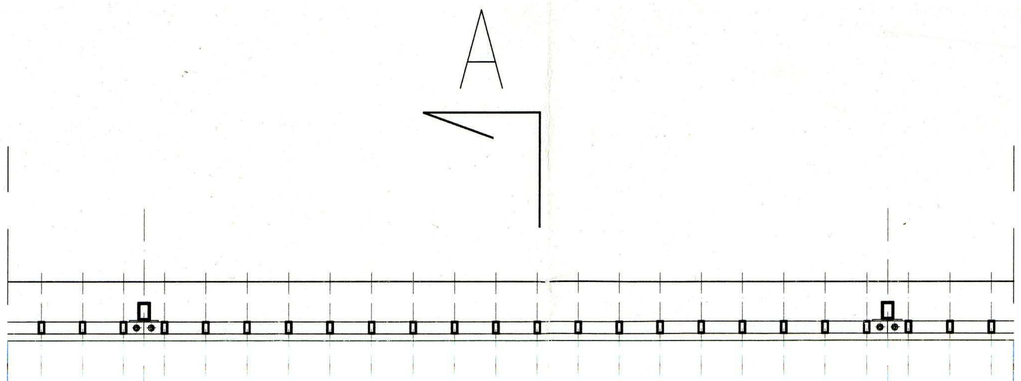

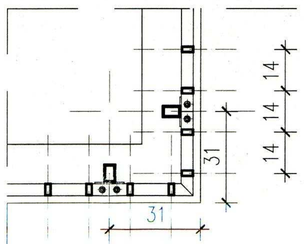

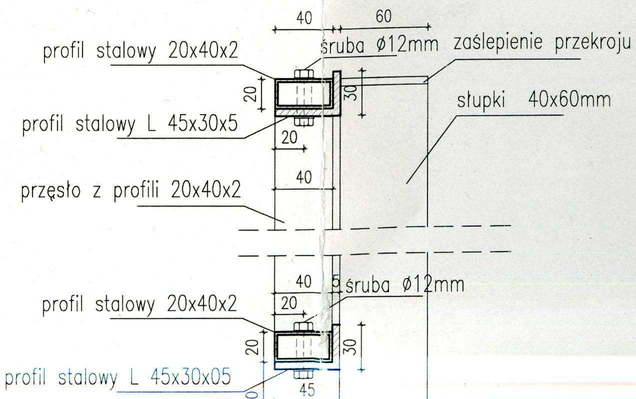

REWIZJ

UW

1. P
NAD
WY
SKO
2. W
3. W
ZOB
NIE
3. W
ZOB
NIE
4. W
ZAB
FAR
900

TEMAT:
ROZE
BIBLI